PARTICOLARE _ **N.9 SUPPORTI PANNELLI ESTERNI** _ scala 1:10

**pannello grafico 1500x600mm non incluso nell'appalto*

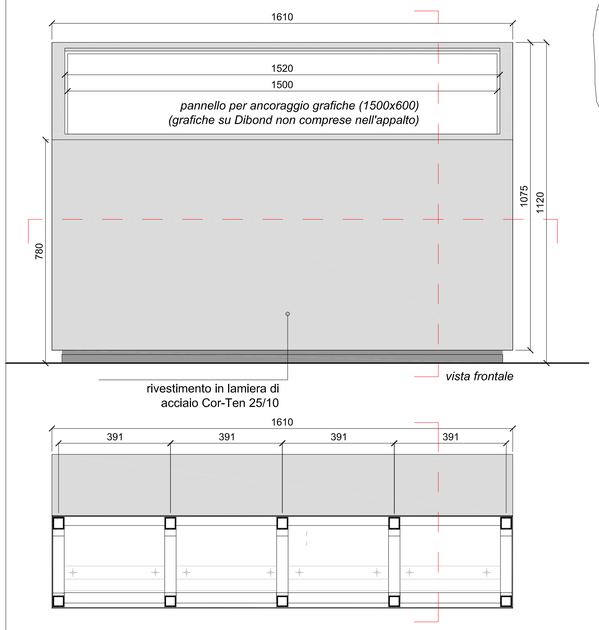

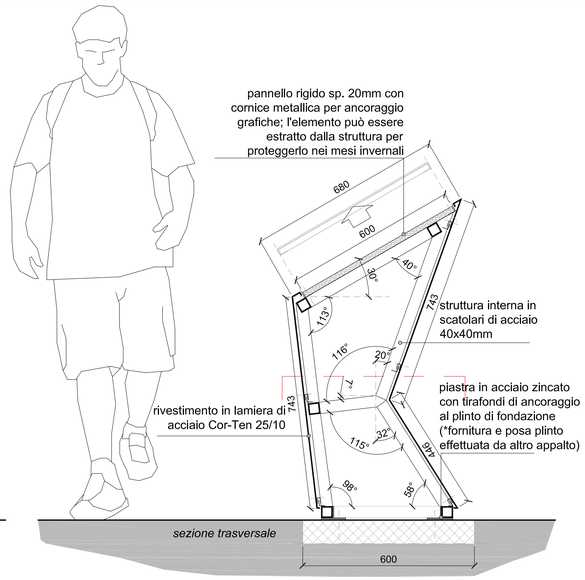

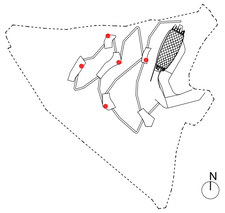

PARTICOLARE _ **SUPPORTO PANNELLI ESTERNI 1 E 10**_ scala 1:20_ scala 1:5

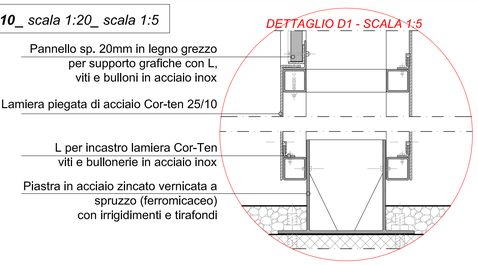

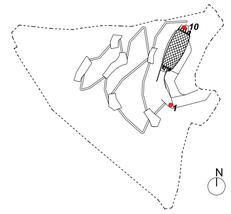

SUPPORTO PER PANNELLO ILL. N°1 - SCALA 1:20

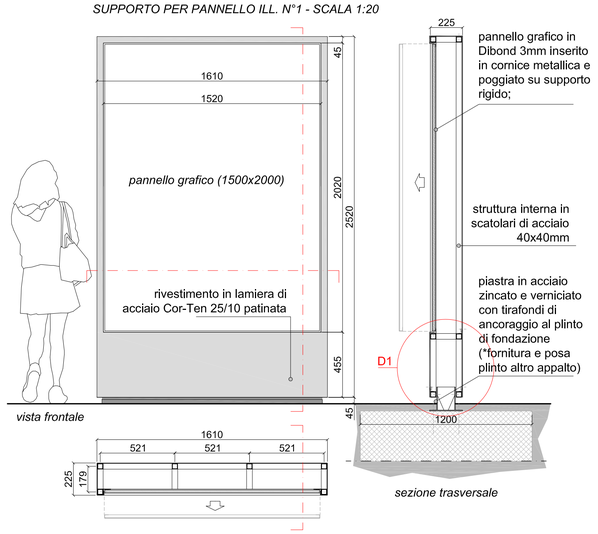

SUPPORTO PER PANNELLO ILL. N°10 - SCALA 1:20

**supporto ancorato alla struttura della serra botanica*

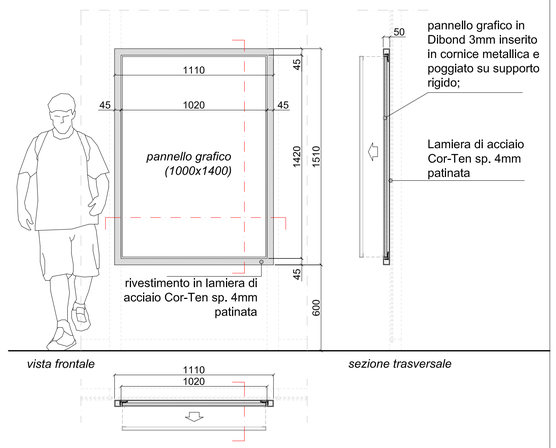

EDIFICIO _ **MOBILIO E PANNELLI INTERNI** _ scala 1:100

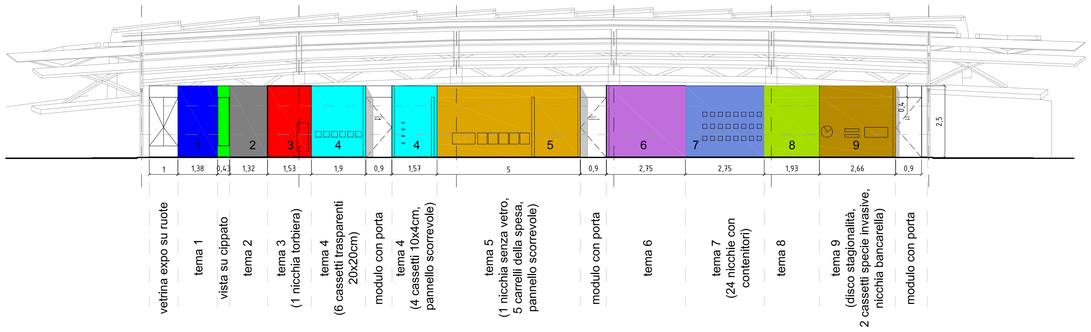

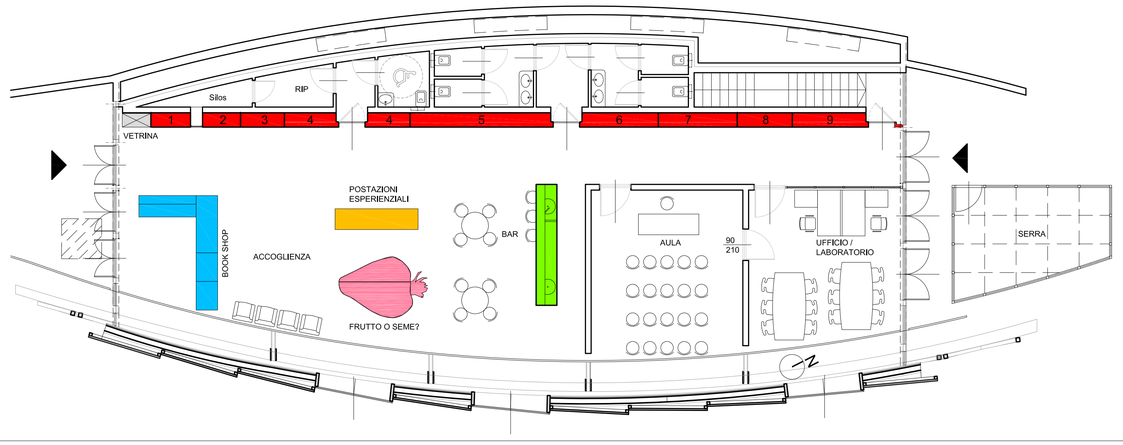

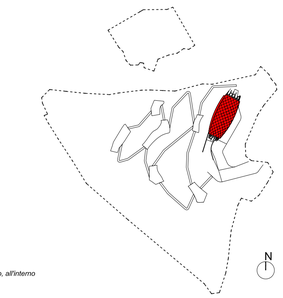

MOBILIO LIBERO

- **Vetrina espositore**
- **Accoglienza + book shop.**
- **Bar.**
- **Postazioni esperienziali: "I sensi"**
  Armadio basso su ruote suddiviso in 5 settori
  Vista: cassetto con immagini
  Tatto: elemento con apertura circolare per l'inserimento della mano, all'interno riproduzione di due frutti
  Gusto: elemento suddiviso in 8 riquadri girevoli
  Udito: distributore di nocciole da attivare con un gettone che verrà consegnato all'ingresso del centro visita per poter prelevare nocciole da scuotere per udire il suono del "pieno"
  Olfatto: elemento con 4 aperture a imbuto; all'interno 4 essenze.
- **Frutto o seme? La pianta addormentata**
  Realizzazione di una fragola di grandi dimensioni (2 metri) priva di uno spicchio e coricata in modo da fungere anche come seduta.

MOBILIO LUNGO LA PARETE

- 1 **Colophon**
- 2 **La relazione tra il clima, l'ambiente naturale e l'uomo nel Quaternario.**
  Schema grafico della sussessione cronologica delle culture nella preistoria in Europa (Pleistocene, Olocene).
- 3 **Le discipline che studiano l'evoluzione dei vegetali.**
  N. 1 contenitore trasparente con riproduzione di Torbiera e crescita di piante.
- 4 **La selezione naturale delle specie e i Cacciatori - raccoglitori nel Pleistocene.**
  n. 6 Cassetti trasparenti contenenti frutti secchi, funghi, erbacee eduli, chiocciole di lumache, frutti di bosco, radici e tuberi;
  n. 4 Cassetti con lente sopra ogni cassetto con all'interno semi di piante;
  n. 1 Porta scorrevole estraibile con immagine e biografia di Charles Darwin.
- 5 **La nascita dell'agricoltura e le modalità di domesticazione e i Coltivatori nell'Olocene.**
  n. 1 Nicchia senza vetro illuminata contenente la riproduzione di alcuni oggetti del Coltivatore; n. 5 Nicchie con castello della spesa per prodotti di diversi continenti; n. 1 Porta scorrevole estraibile per immagine e biografia di Grego Mendel. Grafici: il farro per la selezione artificiale, lo schema dell'incrocio per ibridazione (chiedere alla Facoltà di Agraria uno schema semplice di ibridazione), la patata per la migrazione.
- 6 **La diffusione dell'agricoltura sulle Alpi.**
  Schema di alpicoltura con coltivazione dei campi (W. Batzing).
- 7 **Le cultivar.**
  Ventiquattro nicchie illuminate contenenti la riproduzione di 24 o più cultivar di mele (o altro ortaggio).
- 8 **La biotecnologia e l'ingegneria genetica e gli ogm .**
  Visualizzazione dell'incrocio di due DNA per ottenere un OGM transgenico (gene animale + gene vegetale > farsi dare esempio dalla Facoltà di Agraria).
- 9 **La perdita della biodiversità.**
  Parete composta da un elemento circolare mobile denominato disco stagionalità per la comprensione del ciclo di vita di vegetali autoctoni nei diversi periodi dell'anno; n. 2 cassetti contenenti le specie invasive; n. 1 nicchia che richiama la Bancarella dove sono collocate immagini retroilluminate di fragole di bosco autoctone e fragole commercializzate al supermercato .

Parco Nazionale del Gran Paradiso
via della Rocca 47
10123 Torino
tel. 011 8606211
fax. 011 8121305
www.pngp.it

C.F. 80002210070
P. IVA. 03613870017

PROGETTO PER UN CENTRO VISITATORI NEL PARCO NAZIONALE GRAN PARADISO A CAMPIGLIA SOANA

LOCALIZZAZIONE			
ITALIA	REGIONE PIEMONTE	PROVINCIA DI TORINO	COMUNE DI VALPRATO SOANA

PROGETTO ESECUTIVO_LOTTO DI COMPLETAMENTO_ALLESTIMENTO

OGGETTO DELL'ELABORATO

PARTICOLARI TOTEM ESTERNI - SCHEMA MOBILIO INTERNO

CODICE ELABORATO	SCALA	DATA
A002_CAMPIGLIA_AL_ESE_0	VARIE	13.10.16

REV.	DATA	DESCRIZIONE	DIS.TO	REV.TO	APP.TO
00	13.10.16	EMISSIONE	-	-	-

G2

COMMESSA	FILE
CMP_09	A002_CAMPIGLIA_AL_ESE_0.DWG

DATI PROGETTISTI

Architetto Hermann Kohlöffel Mandatario

Mandanti:

ing. Giuseppe Bongiorno

arch. Benedetto Camerana

Metec&Saggese Engineering s.r.l.
ing. Salvatore Calì Quaglia - ing. Margherita Converso

arch. Alessandro Rigazio

arch. Andrea Tonin

TIMBRI - FIRME

ORDINE DEGLI ARCHITETTI PIANIFICATORI PAESAGGISTI E CONSERVATORI DELLA PROVINCIA DI TORINO
ARCHITETTO
Hermann Kohlöffel n° 5520

DIRITTI D'AUTORE RISERVATI

UFFICIO DEL RESPONSABILE DEL PROCEDIMENTO
Responsabile del Procedimento: arch. Barbara Rosai
Responsabile dell'Ufficio Tecnico: arch. Barbara Rosai

FIRMA